NORD

Pianta zona portale OCR nord in progetto - Scala 1:100

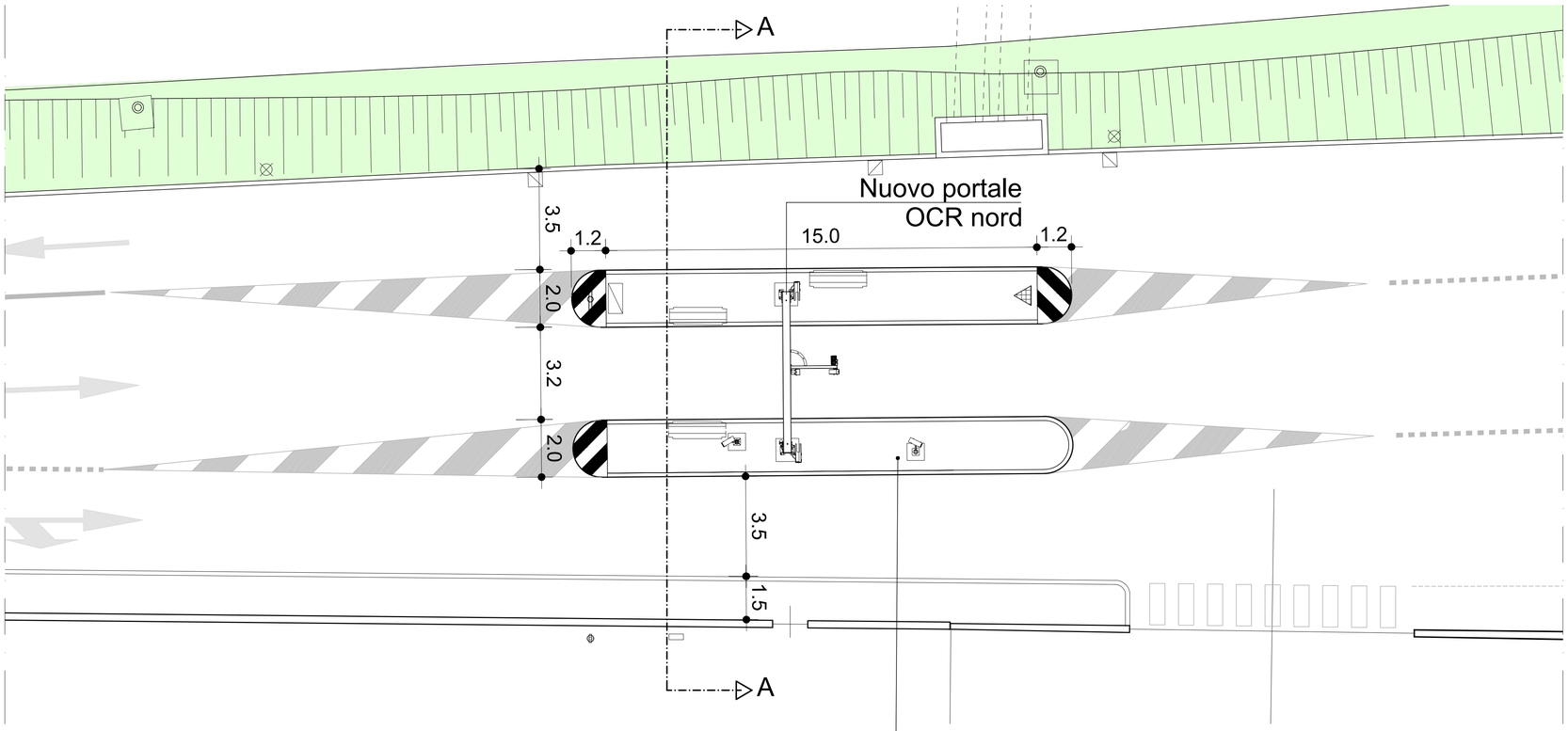

N.B. La realizzazione delle opere civili propedeutiche all'installazione del Portale OCR è esclusa dal presente progetto

Sezione A-A - Scala 1:50

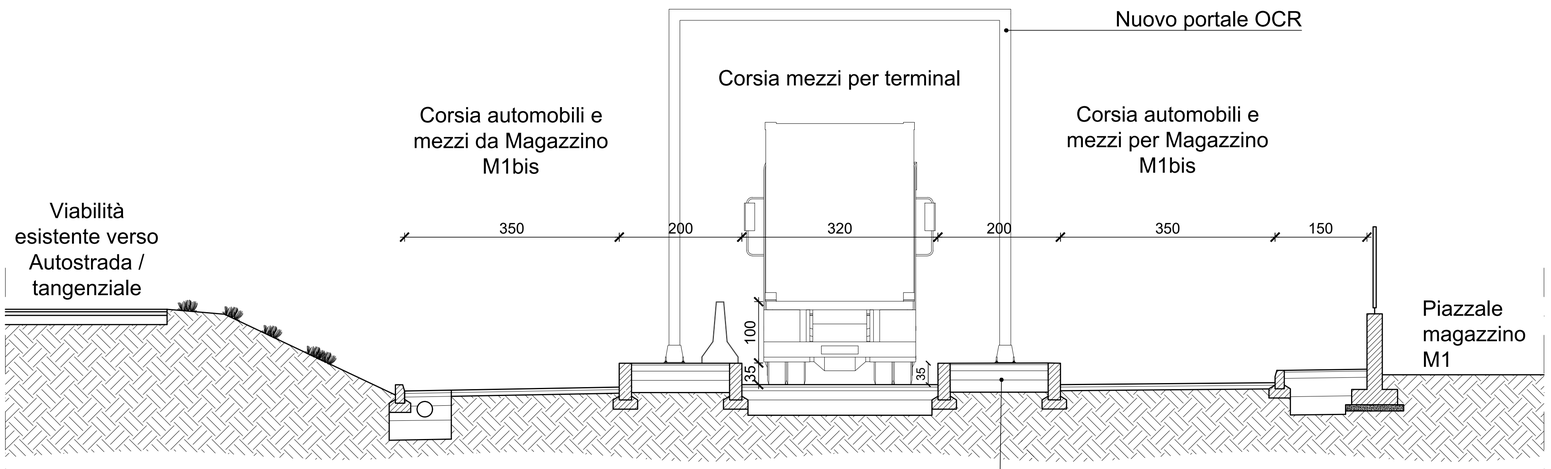

N.B. La realizzazione delle opere civili propedeutiche all'installazione del Portale OCR è esclusa dal presente progetto

CIM spa
Interporto di Novara

Via Carlo Pansieri, 118
28100 - Novara
P.I.: 12885880158

Piano strategico nazionale della portualità e della logistica.

Fondo per gli investimenti e lo sviluppo infrastrutturale del Paese. Interporti. Azioni 4 e 5.

Sistemi di rilevamento e controllo del traffico veicolare con tecnologia OCR.

Fase

Specifiche tecniche di fornitura

Oggetto

Opere in progetto
Interventi in area N1
Portale OCR

REV	DESCRIZIONE	DATA	REDATTO	CONTROLLATO	APPROVATO
0	EMISSIONE	15/10/2021	D.PROLO	E.SIGNORELLI	S.NERVIANI
1					
2					
3					

Professionisti

Ing. Stefano NERVIANI

ORDINE DEGLI INGEGNERI NOVARA
Dott. Ing. STEFANO NERVIANI
N° 1299

COD.
EJ.21.014.004

FILE
0014.DWG

SCALA
VARIE

ELABORATO
C.03.1

EUROPROGETTI s.r.l. - www.europrogetti.eu
DIREZIONE E UFFICI
Corte degli Arrotini, 1 - 28100 NOVARA - posta@europrogetti.eu

SOCIETA' CON SISTEMA DI GESTIONE CERTIFICATO ISO 9001:2015 E ISO 14001:2015

VIETATA LA RIPRODUZIONE ANCHE PARZIALE O PER USI DIVERSI DA QUELLI PER I QUALI IL DOCUMENTO È STATO REDATTO. LA DITTA RESTA PROPRIETARIA DI QUESTO DOCUMENTO AI SENSI DELLA LEGGE 633/41 E SUCCESSIVE MODIFICHE E INTEGRAZIONI.

Filename: EJ.21.014.004.0014.dwg